POWERPURE RT SERIES

1-2-3 kVA 1:1 PHASE 6-10 kVA 1:1 PHASE

ASI ONLINE

Data Center

Medicale

Transport

Industrie

Evacuation

Les onduleurs PowerPure RT sont dotés d'une double conversion en ligne fournissant une alimentation sinusoïdale stable pour vos équipements électroniques sensibles. Ils fournissent une énergie secourue pour les ordinateurs, les serveurs, les réseaux, la VoIP et les télécommunications.

Avec un facteur de puissance de sortie de 1.0 l'ASI PowerPure RT fournit plus de 30 % de puissance supplémentaire à la sortie par rapport aux ASI standard à facteur de puissance de 0,7 et peut donc supporter des équipements plus critiques.

POWERPSSONIC
TRUSTED BATTERY SOLUTIONS

power-sonic.com

POWER PS SONIC
TRUSTED BATTERY SOLUTIONS

Maison/ Bureau | Evacuation | Medical | Industrie | Data Center | Transport

POWERPURE RT SERIES

1-2-3 kVA 1:1 PHASE

ASI ONLINE

CARACTÉRISTIQUES

- Véritable double conversion en ligne
- Écran LCD avec réglages multifonctions
- Facteur de puissance de sortie 1.0
- Larges plages de tension d'entrée
- Protection contre les courts-circuits et les surcharges
- Fonction de démarrage á froid
- Gestion intelligente de la batterie
- Prise en charge de l'entrée du générateur
- Chargeur puissant pour optimiser le mode énergie secourue
- Mode éco pour économiser l'énergie
- Batterie remplaçable à chaud
- Logiciel de communication (windows, mac, linux)
- Batteries interne (pack externe en option)

VFI TYPE — ASI Online | Rack/Tour | PF= 1.0 Facteur De Puissance | Plug & Play

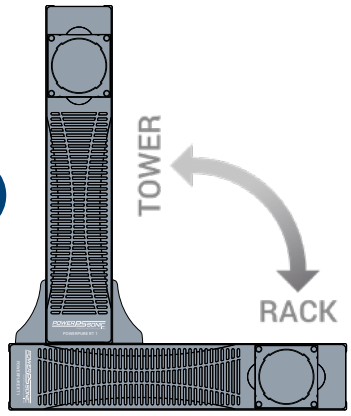

Positionnement en tour ou en rack.

Panneau arrière 1kVA

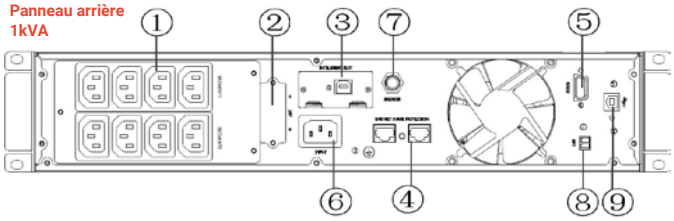

Panneau arrière 2kVA

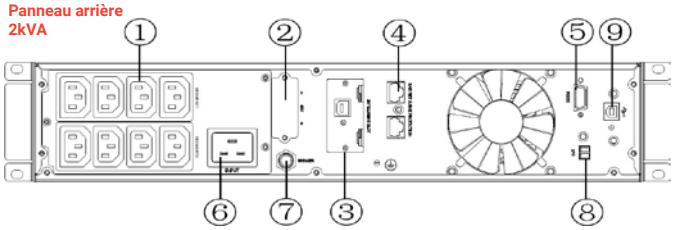

Panneau arrière 3kVA

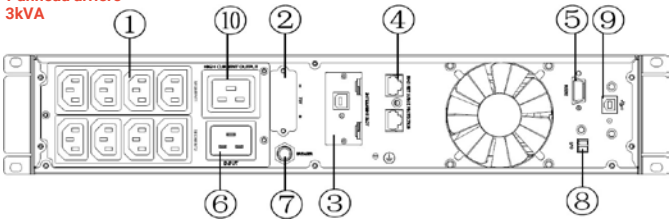

DÉTAILS

1. Prises de sortie (10A)
2. Bornes de batterie
3. Port SNMP intelligent
4. Protège réseau/télécopieurs/ modems contre les surtensions
5. Port de communication RS-232
6. Prise d'entrée CA
7. Disjoncteur d'entrée
8. Bouton d'arrêt d'urgence
9. Port USB
10. Prise de sortie (16A)

SIEGE INTERNATIONAL
(USA AND INTERNATIONAL EXCLUDING EMEA)
Power-Sonic Corporation
365 Cabela Dr Suite 300,
Reno, Nevada 89523
USA
T: +1 619 661 2020
E: customer-service@power-sonic.com

POWER-SONIC EMEA
(EMEA – EUROPE, MIDDLE EAST AND AFRICA)
Smitspol 4, 3861 RS Nijkerk,
The Netherlands
T NL: + 31 33 7410 700
T UK: + 44 1268 560 686
T FR: + 33 344 32 18 17
E: salesEMEA@power-sonic.com

Pour garantir un fonctionnement sûr et efficace, consultez toujours la dernière édition de notre manuel technique, tel qu'il est publié sur notre site Web. © 2019. Power-Sonic Corporation. Tous droits réservés. Toutes les marques de commerce sont la propriété de leurs propriétaires respectifs.
Toutes les données peuvent être modifiées sans préavis. E&O.E

power-sonic.com

Rev3: 11/19

POWER PS SONIC
TRUSTED BATTERY SOLUTIONS

POWERPURE RT SERIES

1-2-3 kVA 1:1 PHASE ONLINE UPS

MODELE		PowerPure RT 1	PowerPure RT 2	PowerPure RT 3
PHASE			Monophasé avec prise terre	
Capacité (VA/Watts)		1000VA /1000W	2000VA / 2000W	3000VA / 3000W
ENTRÉE				
Tension nominale			200/208/220/230/240VAC	
Plage de Tensions	Tension basse (transfert vers batteries)		160Vac±5% @100%-80% load; 140Vac±5% @80%-70% load; 120Vac±5% @70%-60% load; 110Vac±5% @60%-0% load; (Temp. ambiante <35°C)	
	Tension basse (retour mode normal)		175Vac±5% @100%-80% load; 155Vac±5% @80%-70% load; 135Vac±5% @70%-60% load; 125Vac±5% @60%-0% load; (Temp. ambiante <35°C)	
	Tension maximum (transfert vers batteries)		300Vac ±5%	
	Tension maximum (retour mode normal)		290Vac ±5%	
Gamme de fréquence			40-70Hz	
Facteur de puissance			0.99@100% de charge (Tension d'entrée nominale)	
Plage de tension du bypass			**Point de haute tension vers bypass** **230-264:** Réglage du point haute tension de l'écran LCD de 230Vac à 264Vac (Par défaut: 264Vac) **Point de basse tension vers bypass** **170-220:** Réglage du point de basse tension de l'écran LCD de 170Vac (Par défaut:170Vac)	
Entrée du générateur			Support	
SORTIE				
Tension de sortie			200/208/220/230/240Vac	
Facteur de puissance			**1.0**	
Régulation de tension			±1%	
Fréquence	Mode en ligne (Gamme Synchronisée)		47-53Hz or 57-63Hz	
	Mode batterie		(50/60±0.1)Hz	
Facteur de crête			3:1	
Taux de distorsion harmonique (THDv)			≤2% THDwith linear load ≤4% THD with non linear load	
Forme d'onde			Onde sinusoïdale pure	
Temps de transfert	Mode courant alternatif <-> Mode batterie		0 ms	
	Onduleur <-> Bypass		4ms (Typique)	
Efficacité	Mode en ligne	88%	92%	92%
	Mode sur batteries	86%	88%	90%

SIEGE INTERNATIONAL
(USA AND INTERNATIONAL EXCLUDING EMEA)
Power-Sonic Corporation
365 Cabela Dr Suite 300,
Reno, Nevada 89523
USA
T: +1 619 661 2020
E: customer-service@power-sonic.com

POWER-SONIC EMEA
(EMEA – EUROPE, MIDDLE EAST AND AFRICA)
Smitspol 4, 3861 RS Nijkerk,
The Netherlands
T NL: + 31 33 7410 700
T UK: + 44 1268 560 686
T FR: + 33 344 32 18 17
E: salesEMEA@power-sonic.com

Pour garantir un fonctionnement sûr et efficace, consultez toujours la dernière édition de notre manuel technique, tel qu'il est publié sur notre site Web. © 2019. Power-Sonic Corporation. Tous droits réservés. Toutes les marques de commerce sont la propriété de leurs propriétaires respectifs.
Toutes les données peuvent être modifiées sans préavis. E&O.E

POWERPURE RT SERIES

TRUSTED BATTERY SOLUTIONS

POWERPURE RT SERIES

1-2-3 kVA 1:1 PHASE ASI ONLINE

MODELE	PowerPure RT 1	PowerPure RT 2	PowerPure RT 3
PHASE		Monophasé avec prise terre	
Capacité (VA/Watts)	1000VA /1000W	2000VA / 2000W	3000VA / 3000W
BATTERIE			
Type de batteries	12V9AH	12V9AH	12V9AH
Nombre	2	4	6
Autonomie	A pleine charge, 3 à 5 minutes, temps estimé restant sur l'écran LCD		
Temps de recharge typique (modéle standard)	4 heures de charge pour 90% de la capacité (Typique)		
Voltage de charge	27.4 VDC ±1%	54.7 VDC ±1%	82.1 VDC ±1%
Courant de charge	2A 12A max, programmable sur LCD	2A 12A max, programmable sur LCD	2A 12A max, programmable sur LCD
CARACTÉRISTIQUES DE SYSTÉME			
Surcharge @35° – Mode en ligne	**Température Ambiante <35°C** L'onduleur peut accepter une charge supplémentaire comprise entre 105 % et 110 % pendant 10 minutes avant de passer sur le bypass interne. L'onduleur peut accepter une charge supplémentaire comprise entre 110 % et 130 % pendant 1 minute avant de passer sur le bypass interne. L'onduleur peut accepter une charge supplémentaire comprise entre 130 % et 150 % pendant 5 secondes avant de passer sur le bypass interne >L'onduleur transfère immédiatement sur bypass interne lorsque la charge est supérieure Ã 150%		
Surcharge @35° – Mode Batterie	**35°C<Température Ambiante.<40°C** L'onduleur peut accepter une charge supplémentaire comprise entre 105 % et 110 % pendant 1 minute avant de passer sur le bypass interne. L'onduleur peut accepter une charge supplémentaire comprise entre 110 % et 130 % pendant 5 secondes avant de passer sur le bypass interne >L'onduleur transfère immédiatement sur bypass interne lorsque la charge est supérieure à 130%		
Court-Circuit	Système complet		
Surchauffe	Mode ligne : Passe en mode Bypass ; Mode énergie secourue : Arrête immédiatement l'onduleur		
Tension de batterie faible	Alarme et mise hors tension		
EPO (arrêt d'urgence)	Arrêter immédiatement l'onduleur		
Alarmes sonores et visuelles	Défaillance de ligne, batterie faible, surcharge, défaut système		
Interface de communication	USB (ou RS232), carte SNMP (en option), Carte relais (en option)		
ENVIRONNEMENT			
Température de fonctionnement	0°C~40°C		
Température de stockage	-25°C~55°C		
Résistance humidité	20-90 % RH @ 0- 40°C (sans condensation)		
Altitude	1500m		
Niveau de bruit	Moins de 50dBA à 1 mètre		
MATÉRIEL			
Hauteur*Profondeur*Largeur (mm)	440*86.5*305	440*86.5*460	440*86.5*600
Poids net (kg)	11.3	19.1	26.2
STANDARDS			
Norme de sécurité	IEC/EN62040-1,IEC/EN60950-1		
CEM (Compatibilité électromagnétique)	IEC/EN62040-2,IEC61000-4-2,IEC61000-4-3,IEC61000-4-4, IEC61000-4-5,IEC61000-4-6,IEC61000-4-8		

SIEGE INTERNATIONAL
(USA AND INTERNATIONAL EXCLUDING EMEA)
Power-Sonic Corporation
365 Cabela Dr Suite 300,
Reno, Nevada 89523
USA
T: +1 619 661 2020
E: customer-service@power-sonic.com

POWER-SONIC EMEA
(EMEA – EUROPE, MIDDLE EAST AND AFRICA)
Smitspol 4, 3861 RS Nijkerk,
The Netherlands
T NL: + 31 33 7410 700
T UK: + 44 1268 560 686
T FR: + 33 344 32 18 17
E: salesEMEA@power-sonic.com

*Diminue à 80% de la capacité lorsque la tension de sortie est ajustée à 200/208VAC ** Les specifications produits sont sujets à changement sans préavis.

Pour garantir un fonctionnement sûr et efficace, consultez toujours la dernière édition de notre manuel technique, tel qu'il est publié sur notre site Web. © 2019. Power-Sonic Corporation. Tous droits réservés. Toutes les marques de commerce sont la propriété de leurs propriétaires respectifs.
Toutes les données peuvent être modifiées sans préavis. E&O.E

power-sonic.com

Rev3: 11/19

POWERPURE RT SERIES

POWER PS SONIC
TRUSTED BATTERY SOLUTIONS

Maison/ Bureau | Evacucation | Medical | Industrie | Data Center | Transport

POWERPURE RT
SERIES
6-10 kVA 1:1 PHASE
ASI ONLINE

CARACTÉRISTIQUES

- Double conversion en ligne avec processeur de signal numérique
- Facteur de puissance desortie élev à 1.0
- Configuration rack/tour
- Écran LCD avec réglages multifonctions
- N+X redondance parallèle
- Fonction de démarrage à froid
- Faible distorsion du courant d'entrée
- Efficacité jusqu'à 93,5%.
- Arrêt d'urgence
- Mode éco pour économiser l'énergie
- Ventilateur à température contrôlée
- Gestion intelligente de la batterie
- Packs de batteries assorties

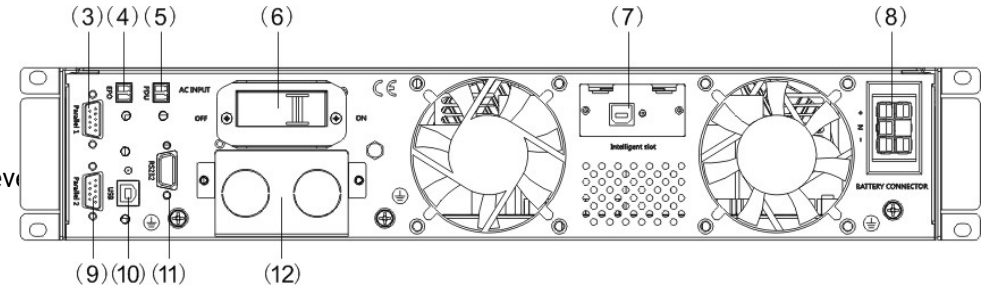

DÉTAILS

3. Port parallèle 1
4. EPO (Arrêt d'urgence)
5. Unité de distribution de puissance
6. Disjoncteur d'entrée
7. Fente intelligente
8. Terminal pour Batterie
9. Port parallèle 2
10. USB
11. RS232
12. Bornes de sortie de l'onduleur

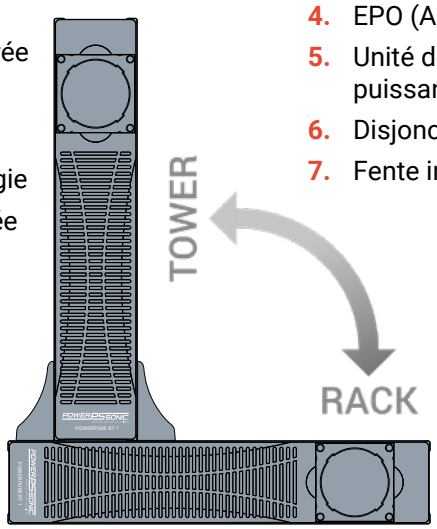

◄ Position tour ou rack

VFI TYPE — ASI Online | Rack/Tour | PF= 1.0 Facteur de puissance | Service

SIEGE INTERNATIONAL
(USA AND INTERNATIONAL EXCLUDING EMEA)
Power-Sonic Corporation
365 Cabela Dr Suite 300,
Reno, Nevada 89523
USA
T: +1 619 661 2020
E: customer-service@power-sonic.com

POWER-SONIC EMEA
(EMEA – EUROPE, MIDDLE EAST AND AFRICA)
Smitspol 4, 3861 RS Nijkerk,
The Netherlands
T NL: + 31 33 7410 700
T UK: + 44 1268 560 686
T FR: + 33 344 32 18 17
E: salesEMEA@power-sonic.com

Pour garantir un fonctionnement sûr et efficace, consultez toujours la dernière édition de notre manuel technique, tel qu'il est publié sur notre site Web. © 2019. Power-Sonic Corporation. Tous droits réservés. Toutes les marques de commerce sont la propriété de leurs propriétaires respectifs.
Toutes les données peuvent être modifiées sans préavis. E&O.E

power-sonic.com

Rev4: 11/19

POWER PS SONIC
TRUSTED BATTERY SOLUTIONS

POWERPURE RT SERIES

6-10 kVA 1:1 PHASE ASI ONLINE

MODELE	PowerPure RT 6	PowerPure RT 10
Capacité	6kVA/6kW	10kVA/10kW
Type	6kVA ; 10kVA	
ENTREE		
Mode d'entrée	Monophasé avec prise terre	
Facteur de puissance	≥0.99	
Tension nominale	208/220/230/240Vac (réglable)	
Fréquence d'évaluation	50Hz/60Hz (détection automatique)	
Plages de tensions	120~276Vac	
Gammes de fréquences	45~55Hz/54~66Hz	
Plages de tensions de bypass	220Vac max : 10%, 15%, 20% or 25%, default : 25% 230Vac max : 10%, 15% or 20%, default +20% 240Vac max : +10% or 15%, default +15%	
	min : 20%, 30% or 45%, default 45%	
Plages de fréquences de bypass	±1%, ±2%, ±4%, ±5%, ±10%	
THDI (Taux de distorsion harmonique en intensité)	≤3% (100% charge linéaire, entrée THDV ≤1%)	
	≤5% (100% charge non-linéaire, entrée THDV ≤1%)	
BATTERIE		
Nombre de batteries	16/18/20pcs (réglable)	
Type de Batterie	VRLA	
Chargeur	Commutateur automatique charge rapide ou floating	
Temps de charge	Charge rapide jusqu'à 20Hr (Max)	
Courant de charge (A)	1A (S)/10A (H)	
SORTIE		
Type de sortie	Monophasé avec prise terre	
Précision de sortie	±1.0% ;	
Taux de distorsion harmonique en voltage (THD)	≤2% at 100% charge linéaire	
	≤5% at 100% charge non-linéaire	
Tension nominale	208/220/230V/240Vac	
Précision de la fréquence	±0.1%	
Fréquence	50Hz/60Hz	
Vitesse de la fréquence	1Hz/s	
Surcharge	105%~110%, 10min	
	110%~130% 1min	
	≥130% 200ms	
Facteur de valeur de la crête	3:1	
Efficacité	≥93%	
Réponse dynamique	5.0%	
	20ms	
Possible CC en sortie d'onduleur (Maximum)	≤500mV	
DURÉE DE COMMUTATION		
Entre le mode normal et le mode batterie	0ms	
Entre l'onduleur et le bypass	0ms	
	Déblocage <15ms (50Hz), <13.33ms (60Hz)	
ENVIRONMENT		
Bruit	<55dB (1m)	
Ecran	LCD+LED	
Sécurité	Meeting IEC62040-1 GB4943。	
Tension max. d'entrée	320Vac, 1Hr	
EMI (Interférence Électromagnétique)	Conductibilité : IEC 62040-2 Rayonnement : IEC 62040-2	Harmoniques : IEC 62040-2
EMS (systèmes de gestion de l'énergie)	IEC 62040-2	
MTBF (temps moyen entre les pannes)	250,000Hr 1 + 1 400,000Hr	
MTTR (Délai moyen de réparation)	30min	
Résistance d'isolement	> 2MΩ (500Vdc)	
Tension d'isolement	2820Vdc, <3.5mA, 1min	
Surtension	IEC60664-1 1.2/50uS+8/20uS 6kV/3kA.	
Indice de protection	IP20	
Écart de tension maximum en parallèle	1 + 1≤8%, N + 1≤3%	
Écart de tension maximum en parallèle en partage de charge	1 + 1≤8%, N + 1≤10%	
MATÉRIAL		
Dimension hauteur*profondeur*largeur (mm) poid net (kg)	440*86.5*625 13kg	440*86.5*625 15kg

SIEGE INTERNATIONAL
(USA AND INTERNATIONAL EXCLUDING EMEA)
Power-Sonic Corporation
365 Cabela Dr Suite 300,
Reno, Nevada 89523
USA
T: +1 619 661 2020
E: customer-service@power-sonic.com

POWER-SONIC EMEA
(EMEA – EUROPE, MIDDLE EAST AND AFRICA)
Smitspol 4, 3861 RS Nijkerk,
The Netherlands
T NL: + 31 33 7410 700
T UK: + 44 1268 560 686
T FR: + 33 344 32 18 17
E: salesEMEA@power-sonic.com

Pour garantir un fonctionnement sûr et efficace, consultez toujours la dernière édition de notre manuel technique, tel qu'il est publié sur notre site Web. © 2019. Power-Sonic Corporation. Tous droits réservés. Toutes les marques de commerce sont la propriété de leurs propriétaires respectifs.
Toutes les données peuvent être modifiées sans préavis. E&O.E